SER ÚNICO ES
Tendenzza
ITALIA
PISOS Y RECUBRIMIENTOS

INSPIRACIÓN
MODERNIDAD
VANGUARDIA

Tendenzza
ITALIA
PISOS Y RECUBRIMIENTOS

PP142 COLOSSALE MATE

ÍNDICE

PORCELANICOS 05

AZULEJOS 49

MALLAS DECORATIVAS 65

LAVABOS 87

ONE PIECE 101

CORTE INTELIGENTE 107

DURENTTO 113

PROYECTOS 119

ESPECIFICACIONES TECNICAS 125

GLOSARIO 144

CM08 CEMENTI VECHIO

PORCELÁNICOS

PP004S NUBE SLIM

NUBE

tráfico semi-intenso slim

PP004S 60 x 60 cm - 24" x 24"
Pulido, microsellado.
M² Caja 1.44 Pz./ Caja: 4
Todo cuerpo
7 mm de grosor

CERENE

tráfico semi-intenso slim

PP007S 60 x 60 cm - 24" x 24"
Pulido, microsellado.
M² Caja 1.44 Pz./ Caja: 4
Todo cuerpo
7 mm de grosor

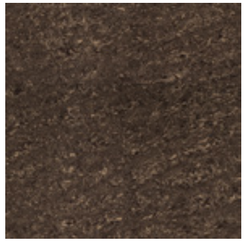

SORANO

tráfico intenso

PP084 60 x 60 cm - 24" x 24"
Pulido, microsellado.
M² Caja 1.44 Pz./ Caja: 4
Doble carga

NERO

tráfico ligero

PP005 60 x 60 cm - 24¨ x 24¨
Pulido, microsellado.
M² Caja 1.44 Pz./ Caja: 4
Todo Cuerpo

BIELLA

tráfico intenso

PP097 60 x 60 cm - 24¨ x 24¨
Pulido, microsellado.
M² Caja 1.44 Pz./ Caja: 4
Doble carga

FINESTRE

tráfico intenso

PP030 60 x 60 cm - 24" x 24"
Pulido, microsellado.
M² Caja 1.44 Pz./ Caja: 4
Doble carga

FINESTRE

tráfico intenso

PP080 80 x 80 cm - 32" x 32"
Pulido, microsellado.
M² Caja 1.92 Pz./ Caja: 3
Doble carga

BIELLA

tráfico intenso

PP086 80 x 80 cm - 32" x 32"
Pulido, microsellado.
M² Caja 1.92 Pz./ Caja: 3
Doble carga

DORATTA

tráfico semi-intenso

PP025 60 x 60 cm - 24" x 24"
Pulido, microsellado.
M² Caja 1.44 Pz./ Caja: 4
Sal soluble

TRENTO tráfico semi-intenso

PP022 60 x 60 cm - 24" x 24"
Pulido, microsellado.
M² Caja 1.44 Pz./ Caja: 4
Sal soluble

TRENTO tráfico semi-intenso slim

PP022S 60 x 60 cm - 24" x 24"
Pulido, microsellado.
M² Caja 1.44 Pz./ Caja: 4
Sal soluble
7 mm de grosor

TRENTO MATE tráfico semi-intenso

PP022M 60 x 60 cm - 24" x 24"
Esmaltado, mate.
M² Caja 1.44 Pz./ Caja: 4
Sal soluble

DORATTA tráfico semi-intenso slim

PP025S 60 x 60 cm - 24" x 24"
Pulido, microsellado.
M² Caja 1.44 Pz./ Caja: 4
Sal soluble
7 mm de grosor

BENEDETTO tráfico semi-intenso

PP057 60 x 60 cm - 24" x 24"
Pulido, microsellado.
M² Caja 1.44 Pz./ Caja: 4
Sal soluble

PP039 RAVELLO BEIGE

RAVELLO GRIS

tráfico semi-intenso gres

PP036 60 x 60 cm - 24" x 24"
Esmaltado, mate.
M² Caja 1.44 Pz./ Caja: 4

RAVELLO BEIGE

tráfico semi-intenso gres

PP039 60 x 60 cm - 24" x 24"
Esmaltado, mate.
M² Caja 1.44 Pz./ Caja: 4

PP129 BARREA

CARBONATE

tráfico semi-intenso · gres

PP006 60 x 60 cm - 24" x 24"
Esmaltado, mate.
M² Caja 1.44 Pz./ Caja: 4

MACERATA

tráfico semi-intenso · gres

PP066 60 x 60 cm - 24" x 24"
Esmaltado, mate.
M² Caja 1.44 Pz./ Caja: 4

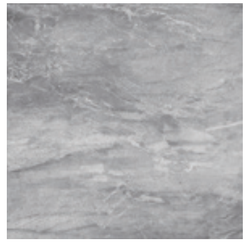

BARREA

tráfico semi-intenso · digital inkjet · gres · random

PP129 60 x 60 cm - 24" x 24"
Esmaltado, mate.
M² Caja 1.44 Pz./ Caja: 4

PP098 ARAZZO BLANCO

ARAZZO CAFÉ

tráfico semi-intenso · gres

PP089 60 x 60 cm - 24" x 24"
Esmaltado, mate.
M² Caja 1.44 Pz./ Caja: 4

ARAZZO BLANCO

tráfico semi-intenso · gres

PP098 60 x 60 cm - 24" x 24"
Esmaltado, mate.
M² Caja 1.44 Pz./ Caja: 4

GRECO

tráfico semi-intenso · 4 random · digital inkjet

PP132 60 x 60 cm - 24" x 24"
Esmaltado, pulido.
M² Caja 1.44 Pz./ Caja: 4
Full polished

PP144 NOVARA BRILLANTE

NOVARA BRILLANTE

tráfico semi-intenso
digital inkjet
4 random

PP144 60 x 60 cm - 24" x 24"
Esmaltado, pulido.
M² Caja 1.44 Pz./ Caja: 4
Full polished

NOVARA MATE

tráfico semi-intenso
digital inkjet
4 random

PP145 60 x 60 cm - 24" x 24"
Esmaltado, mate.
M² Caja 1.44 Pz./ Caja: 4

PP139 MURANO MATE

MURANO

tráfico intenso
4 random

PP138 120 x 60 cm - 48" x 24"
Esmaltado, pulido.
M² Caja 1.44 Pz./ Caja: 2
Full polished

MURANO MATE

tráfico intenso
4 random

PP139 120 x 60 cm - 48" x 24"
Esmaltado, mate.
M² Caja 1.44 Pz./ Caja: 2

PP142 COLOSSALE MATE

COLOSSALE MATE

tráfico intenso
random
digital inkjet

PP142 120 x 60 cm - 48¨ x 24¨
Esmaltado, mate.
M² Caja 1.44 Pz./ Caja: 2

COLOSSALE BRILLANTE

tráfico intenso
random
digital inkjet

PP143 120 x 60 cm - 48¨ x 24¨
Esmaltado, pulido.
M² Caja 1.44 Pz./ Caja: 2
Full polished

CM07 DECORATTO VECHIO

CM08 CEMENTI VECHIO

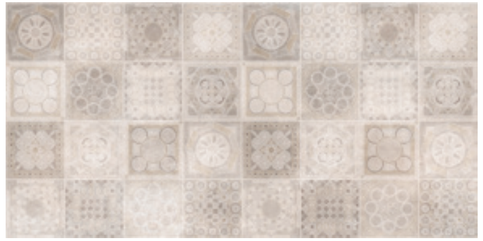

DECORATTO VECHIO

tráfico intenso
digital inkjet

CM07 120 x 60 cm - 48" x 24"
Esmaltado, mate.
M² Caja 1.44 Pz./ Caja: 2

CM08 CEMENTI VECHIO

CEMENTI VECHIO

tráfico intenso

CM08 120 x 60 cm - 48" x 24"
Esmaltado, mate.
M² Caja 1.44 Pz./ Caja: 2

MOLISE CHIARO

tráfico semi-intenso

CM09 60 x 60 cm - 24" x 24"
Esmaltado, mate.
M² Caja 1.44 Pz./ Caja: 4

MOLISE OXFORD

tráfico semi-intenso

CM10 60 x 60 cm - 24" x 24"
Esmaltado, mate.
M² Caja 1.44 Pz./ Caja: 4

PP141 CARRARA BRUNO

CARRARA BRUNO

digital inkjet
random
tráfico semi-intenso

PP141 60 x 60 cm - 24" x 24"
Esmaltado, pulido.
M² Caja 1.44 Pz./ Caja: 4
Full polished

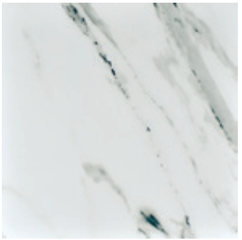

CARRARA GRIGIO

digital inkjet
random
tráfico semi-intenso

PP146 60 x 60 cm - 24" x 24"
Esmaltado, pulido.
M² Caja 1.44 Pz./ Caja: 4
Full polished

PP068 BIANCO

BIANCO

tráfico semi-intenso

PP068 60 x 60 cm - 24" x 24"
Esmaltado, pulido.
M² Caja 1.44 Pz./ Caja: 4
Full polished

PW023 NATURA GRAFITO

NATURA GRAFITO

tráfico semi-intenso
random
digital inkjet

PW023 120 x 20 cm - 48" x 8"
Esmaltado.
M² Caja 1.20 Pz./ Caja: 5
Wood tile

NATURA CUARZO

tráfico semi-intenso
random
digital inkjet

PW025 120 x 20 cm - 48" x 8"
Esmaltado.
M² Caja 1.20 Pz./ Caja: 5
Wood tile

AZULEJOS

PA124 PALIANO

PA002 TRIVENTO

COSSATTO

muro

PA001 60 x 30 cm - 24" x 12"
Esmaltado, brillante.
M² Caja 1.44 Pz./ Caja: 8

TRIVENTO

muro

PA002 60 x 30 cm - 24" x 12"
Esmaltado, mate.
M² Caja 1.44 Pz./ Caja: 8

CATANIA

muro

PA004 60 x 30 cm - 24¨ x 12¨
Esmaltado, mate.
M² Caja 1.44 Pz./ Caja: 8

POMEZIA

muro

PA003 60 x 30 cm - 24" x 12"
Esmaltado, mate.
M² Caja 1.44 Pz./ Caja: 8

PISANO

muro

PA008 60 x 30 cm - 24" x 12"
Esmaltado, mate.
M² Caja 1.44 Pz./ Caja: 8

DA VINCI

muro

PA009 60 x 30 cm - 24" x 12"
Esmaltado, mate.
M² Caja 1.44 Pz./ Caja: 8

CANOVA NASH

muro

PA013 60 x 30 cm - 24" x 12"
Esmaltado, brillante.
M² Caja 1.44 Pz./ Caja: 8

CANOVA ROSS

muro

PA014 60 x 30 cm - 24" x 12"
Esmaltado, brillante.
M² Caja 1.44 Pz./ Caja: 8

CANOVA HAN

muro

PA015 60 x 30 cm - 24" x 12"
Esmaltado, brillante.
M² Caja 1.44 Pz./ Caja: 8

PA122 CALCATA BRILLANTE

CALCATA BRILLANTE

muro

PA122 60 x 30 cm - 24" x 12"
Esmaltado, brillante.
M² Caja 1.44 Pz./ Caja: 8

PALIANO

muro

PA124 60 x 30 cm - 24¨ x 12¨
Esmaltado, mate.
M² Caja 1.44 Pz./ Caja: 8

ARDEA

muro

PA125 60 x 30 cm - 24" x 12"
Esmaltado, brillante.
M² Caja 1.44 Pz./ Caja: 8

DONATO

muro

PA126 60 x 30 cm - 24" x 12"
Esmaltado, brillante.
M² Caja 1.44 Pz./ Caja: 8

MALLAS DECORATIVAS

M029 CADELI BLANCO

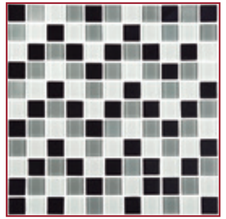

NEGRA

muro

M002 30 x 30 cm - 12" x 12"
Cristal.
M² Caja 1.98 Pz./ Caja: 22

CAFÉ

muro

M003 30 x 30 cm - 12" x 12"
Cristal
M² Caja 1.98 Pz./ Caja: 22

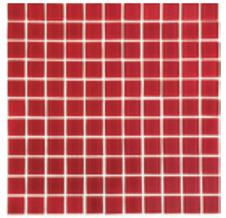

ROJO

muro

M004 30 x 30 cm - 12" x 12"
Cristal
M² Caja 1.98 Pz./ Caja: 22

AZUL

muro

M010 30 x 30 cm - 12" x 12"
Cristal.
M² Caja 1.98 Pz./ Caja: 22

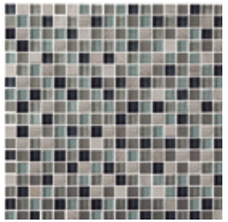

PICCOLO GRIS

muro

M005 30 x 30 cm - 12" x 12"
Cristal, piedra.
M² Caja 0.99 Pz./ Caja: 11

PICCOLO AMBAR

muro

M014 30 x 30 cm - 12" x 12"
Cristal.
M² Caja 0.99 Pz./ Caja: 11

M006 PICCOLO CAFÉ

PICCOLO CAFÉ

muro

M006 30 x 30 cm - 12" x 12"
Cristal, piedra.
M² Caja 0.99 Pz./ Caja: 11

M013 PICCOLO BLANCO

PICCOLO BLANCO

muro

M013 30 x 30 cm - 12" x 12"
Cristal, metálico.
M² Caja 0.99 Pz./ Caja: 11

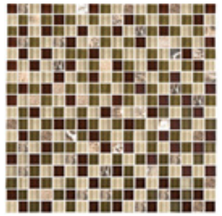

PICCOLO OLIVO

muro

M016 30 x 30 cm - 12" x 12"
Cristal.
M² Caja 0.99 Pz./ Caja: 11

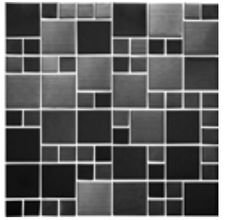

METÁLICA CUADROS

muro

M008 30 x 30 cm - 12" x 12"
Metálico
M² Caja 0.99 Pz./ Caja: 11

METÁLICA TRIMBATA

muro

M017 30 x 30 cm - 12" x 12"
Metálico
M² Caja 0.99 Pz./ Caja: 11

METÁLICA BRONCE

muro

M023 30 x 30 cm - 12" x 12"
Piedra, metálico.
M² Caja 0.99 Pz./ Caja: 11

METÁLICA TREBBIA

muro

M024 30 x 30 cm - 12" x 12"
Cristal, metálico.
M² Caja 0.99 Pz./ Caja: 11

BARI MARFIL

muro

M026 30 x 30 cm - 12" x 12"
Piedra, cristal.
M² Caja 0.99 Pz./ Caja: 11

ARICCIA GRIS

muro

M030 29.7 x 29.7 cm -11.6" x 11.6"
Piedra
M² Caja 0.80 Pz./ Caja: 10

BARRAS GRIS

muro

M020 30 x 30 cm - 12" x 12"
Cristal, piedra.
M² Caja 0.99 Pz./ Caja: 11

BARRAS MOKA

muro

M021 30 x 30 cm - 12" x 12"
Cristal, piedra.
M² Caja 0.99 Pz./ Caja: 11

BARRAS CAPPUCCINO

muro

M025 30 x 30 cm - 12" x 12"
Cristal
M² Caja 0.99 Pz./ Caja: 11

CIRCOLO GRIS

muro

M027 28 x 28 cm - 11" x 11"
Cristal.
M² Caja 0.88 Pz./ Caja: 11

ROMA

muro

M033 30.3 x 30.3 cm - 11.9" x 11.9"
Metálico
M² Caja 0.99 Pz./ Caja: 11

ARONA

muro

M036 30 x 30.5 cm - 11.8" x 12"
Cristal
M² Caja 0.99 Pz./ Caja: 11

M029 CADELI BLANCO

CADELI GRIS

muro

M028 31.5 x 30.5 cm - 12.4" x 12"
Piedra.
M² Caja 0.90 Pz./ Caja: 10

CADELI BLANCO

muro

M029 29.5 x 28.5 cm - 11.6" x 11.2"
Piedra.
M² Caja 0.88 Pz./ Caja: 11

M032 FORZA BEIGE

FORZA GRIS

muro

M031 30.5 x 30.5 cm - 12" x 12"
Piedra
M² Caja 0.99 Pz./ Caja: 11

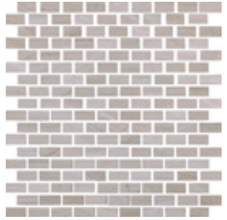

FORZA BEIGE

muro

M032 30.5 x 30.5 cm - 12" x 12"
Piedra
M² Caja 0.99 Pz./ Caja: 11

M035 RAVENNA

RAVENNA

muro

M035 24.8 x 26 cm - 9.7" x 10.2"
Cristal
M² Caja 0.71 Pz./ Caja: 11

TURÍN

muro

M034 34 x 29.2 cm - 13.3" x 11.4"
Cristal
M² Caja 1.09 Pz./ Caja: 11

M038 AMANTEA

ASSAGO

muro

M037 27.5 x 28.7 cm - 10.8" x 11.2"
Piedra
M² Caja 0.79 Pz./ Caja: 10

AMANTEA

muro

M038 32.2 x 28.2 cm - 12.6" x 11.1"
Piedra
M² Caja 0.91 Pz./ Caja: 10

M040 FAENZA

VARAZZE

muro

M039 26.1 x 28.7 cm - 10.2" x 11.2"
Piedra.
M² Caja 0.75 Pz./ Caja: 10

FAENZA

muro

M040 28.7 x 28.7 cm - 11.2" x 11.2"
Piedra.
M² Caja 0.82 Pz./ Caja: 10

PL009 FIORA

LAVABOS

PL001 IMERA

IMERA

PL001 ∅47.5 x 15 cm - ∅18,7" x 6"
BLANCO
Cerámico redondo

IMERA MARFIL

∅ ∅

PL001M 47.5 x 15 cm - 18,7¨ x 6¨
MARFIL
Cerámico redondo

TIBER

PL002 47 x 47 x 15 cm - 18,5¨ x 18.5¨ x 5.9¨
BLANCO
Cerámico cuadrado

FORTORE

PL003 57.4 x 46 x 13.5 cm - 18.1¨ x 22.6¨ x 5.3¨
BLANCO
Cerámico rectangular

SALLINELO

PL004 65 x 39 x 14 cm - 25.5¨ x 15.3¨ x 5.5¨
BLANCO
Cerámico rectangular

TENNA

PL005 ∅40 x 15.5 cm - ∅15,7¨ x 6.1¨
BLANCO
Cerámico redondo

FLORENCIA

PL007 48 x 37 x 13 cm - 18.8¨ x 14.5¨ x 5.1¨
BLANCO
Cerámico rectangular

VENECIA

PL008 67 x 46 x 12 cm - 26.3" x 18.1" x 4.7"
BLANCO
Cerámico triangular

PL009 FIORA

FIORA

PL009 38 x 39 x 13 cm - 14" x 15.3" x 5.1"
BLANCO
Cerámico rectangular

ENZA

PL010 34 x 29 x 12 cm - 13.3" x 11.4" x 4.7"
BLANCO
Cerámico rectangular

PL011 TARO

TARO

PL011 41 x 50.5 x 12 cm - 16.1" x 19.8" x 4.7"
BLANCO
Cerámico triangular

ONE PIECE

PBK28 MAZARA

PBK68M COSENZA

MAZARA

Grado ecológico

PBK28 68 x 39 x 60 cm - 26.7" x 15.3" x 23.6"
BLANCO
DUAL FLUSH menor a 5 litros
WC cerámico

GENOVA

Grado ecológico

PBK48 70 x 37 X 70 cm - 27.5" x 14.5" x 27.5"
BLANCO
DUAL FLUSH menor a 5 litros
WC cerámico

CONSENZA

Grado ecológico

PBK68 72 x 34 X 70 cm - 28.3" x 13.3" x 27.5"
BLANCO
DUAL FLUSH menor a 5 litros
WC cerámico

PBK68M COSENZA

CONSENZA

Grado ecológico

PBK68M 72 x 34 X 70 cm - 28.3¨ x 13.3¨ x 27.5¨
MARFIL
DUAL FLUSH menor a 5 litros
WC cerámico

BELLAGIO

Grado ecológico

PBK88 66 x 35 X 67 cm - 25.9¨ x 13.7¨ x 26.3¨
BLANCO
DUAL FLUSH menor a 5 litros
WC cerámico

FERRARA

Grado ecológico

PBK100 70.5 x 36 X 76 cm - 27.8¨ x 14.2¨ x 29.9¨
BLANCO
DUAL FLUSH menor a 5 litros
WC cerámico

CORTE INTELIGENTE

DISEÑOS PERSONALIZADOS

TU IMAGINACIÓN ES EL LÍMITE

RANURADO PRE-CORTE DE LÍNEA

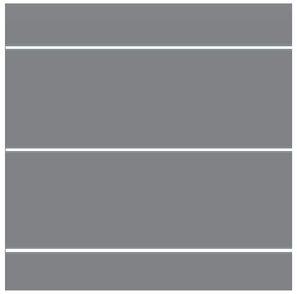

SIMPLICE
01
60 x 60 cm - 24¨ x 24¨
80 x 80 cm - 32¨ x 32¨
Antiderrapante

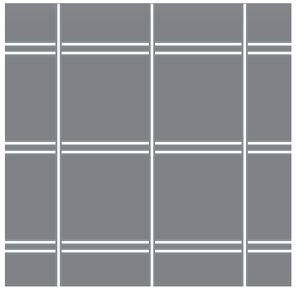

MISTO
03
60 x 60 cm - 24¨ x 24¨
80 x 80 cm - 32¨ x 32¨
Antiderrapante

DOPLO
02
60 x 60 cm - 24¨ x 24¨
80 x 80 cm - 32¨ x 32¨
Antiderrapante

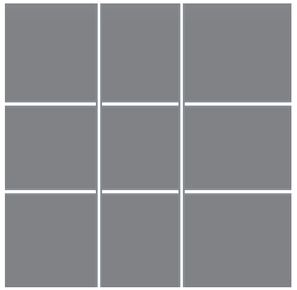

TAVOLO
04
60 x 60 cm - 24¨ x 24¨
80 x 80 cm - 32¨ x 32¨
Antiderrapante

ESCALÓN
PE
30 x 60 cm - 12¨ x 24¨
30 x 80 cm - 12¨ x 32¨
30 x 120 cm- 12¨ x 47.2¨
Antiderrapante

BOLEADO
PC001
30 x 60 cm - 12¨ x 24¨
30 x 80 cm - 12¨ x 32¨
30 x 120 cm- 12¨ x 47.2¨

ZOCLO
PZ
9.5 x 60 cm - 4¨ x 24¨
9.5 x 80 cm - 4¨ x 32¨
9.5 x 120 cm-4¨ x 47.2¨

Durentto
Adhesivos
PEGA PORCELÁNICO
PEGA PISO / PISO
PEGA CERÁMICA
ÚNICO
ESTUCOS
JUNTEADORES
El adhesivo de Tendezza Italia

DURENTTO

PEGA CERÁMICA

-Consistencia suave y cremosa.
-Excelente tiempo abierto.
-Facilita la instalación.
-Máxima adherencia.
-Avanzada tecnología anti- deslizamiento para aplicación en muros.

-Presentación: 20 kg
-Vida útil de la mezcla: 2 horas
-Tiempo abierto: mayor a 45 minutos
-Color: blanco y gris

PEGA PORCELÁNICO

-Reforzado con resina en polvo.
-Amplio tiempo abierto.
-Fácil de aplicar.
-Máxima adherencia.

-Presentación: 20 kg
-Vida útil de la mezcla: 2 horas
-Tiempo abierto: mayor a 45 minutos
-Color: blanco y gris

PEGA PISO/PISO

-No se necesita remover piso existente.
-Tiempo abierto adecuado para una excelente aplicación.
-Reduce tiempo y costo en remodelaciones.
-Sin necesidad de adicionar aditivos.

-Presentación: 10 kg
-Vida útil de la mezcla: 2 horas
-Tiempo abierto: mayor a 45 minutos
-Color: blanco y gris

PEGA ÚNICO

-Adhesivo 6 en 1.
-Pega mármol.
-Adhesivo de alta, media y baja absorción.
-Pega porcelánico.
-Pega piso sobre piso (área interior).

-Presentación: 20 kg
-Vida útil de la mezcla: 2 horas
-Tiempo abierto: mayor a 45 minutos
-Color: blanco y gris

BOQUILLA CON ARENA

-Alta resistencia a las manchas.
-La mejor tecnología italiana.
-Presentación: 10 kg

-Para junta mayor a 3 mm.

BLANCO CREMA BEIGE ALMENDRA ARCILLA CHOCOLATE TERRACOTA ROJO
MANDARINA OCEANO ESMERALDA PLATA ACERO HUMO NEGRO

BOQUILLA SIN ARENA

-Presentación: 5 kg
-Cantidad de agua de la mezcla: 1 a 2 lts.
-Vida útil de la mezcla: 1 hora.

-Para junta menor a 3 mm.

BLANCO BEIGE ALMENDRA CHOCOLATE TERRACOTA ESMERALDA
PLATA ACERO NEGRO MARFIL AZUL AQUA

ESTUCO

-Presentación: 40 kg
-Cantidad de agua de la mezcla: 7.5 a 8.5 lts.
-Vida útil de la mezcla: 1 hora.
Textura o acabado: fina.

-Facilita la aplicación, repelentes al agua, textura y color, fibra de polipropileno.

BLANCO CREMA BEIGE ARENA TRIGO ADOBE PLATA

GUÍA DE INSTALACIÓN

01

Los sustratos y revestimientos deben de tener la superficie limpia y libre de polvo, aceite o grasa, pintura o elementos que afecten una adecuada adherencia y no estar sujetos a movimientos estructurales.

02

Inicie la aplicación del adhesivo DURENTTO ® PORCELÁNICO con la parte plana de una llana dentada usando la indicada para cada modelo, de tal forma que el adhesivo cubra toda la superficie a instalar y péinela con la parte dentada de la llana de manera recta.

03

El tiempo para pegar las losetas depende de la temperatura, humedad ambiental y condiciones de viento.

04

Limpie los residuos con una esponja o trapo húmedo.

05

Una vez terminada la aplicación, evite el tráfico por lo menos 24 horas y emboquille con DURENTTO® JUNTEADOR SIN ARENA.

06

Para obtener el acabado final es necesario remover la cera protectora con adhesivo seco y una esponja suave.

AUDITORIO TELMEX

PROYECTOS

LANDROVER MAZARYK POLANCO

+ KOTA PASEO INTERLOMAS

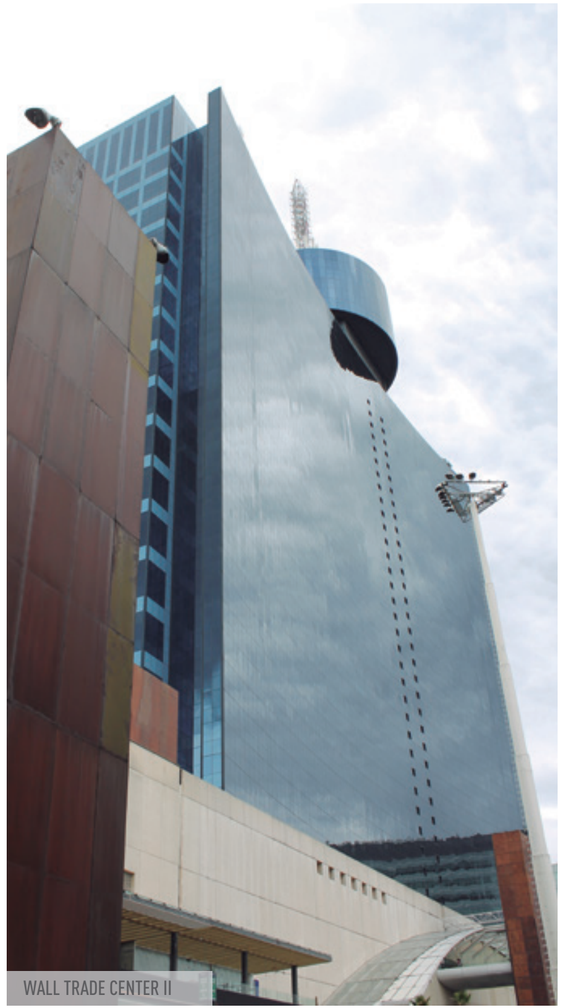

WALL TRADE CENTER II

JAGUAR MAZARYK POLANCO

VERSA GUADALAJARA

AUDITORIO TELMEX

SEARS PASEO INTERLOMAS

CHRYSLER VILLA AUTOS

RECTORÍA U DE G

JEEP VILLA AUTOS

PROYECTOS

CIUDAD DE MÉXICO

- Wall Trade Center II
- +Kota Paseo Interlomas
- Chrysler Villa Autos
- Jaguar Mazaryk Polanco
- Jeep Villa Autos
- Landrover Mazaryk Polanco
- SEARS Paseo Interlomas

GUADALAJARA

- Auditorio Telmex
- Rectoría U de G
- Versa Gdl.
- Proyecto Ibiza
- Proyecto Parks
- Proyecto San Ángel

ESPECIFICACIONES TÉCNICAS

PORCELÁNICOS

CÓDIGO	NOMBRE	ACABADO	TIPO	MEDIDA CM	M2 CAJA	PZA. POR CAJA	PÁGINA
PP004S	NUBE	PULIDO MICROSELLADO	TODO CUERPO	60 x 60	1.44	4	7
PP005	NERO	PULIDO MICROSELLADO	TODO CUERPO	60 x 60	1.44	4	8
PP006	CARBONATE	ESMALTADO MATE	GRES	60 x 60	1.44	4	21
PP007S	CERENE	PULIDO MICROSELLADO	TODO CUERPO	60 x 60	1.44	4	7
PP022	TRENTO	PULIDO MICROSELLADO	SAL SOLUBLE	60 x 60	1.44	4	16
PP022S	TRENTO SLIM	PULIDO MICROSELLADO	SAL SOLUBLE	60 x 60	1.44	4	16
PP022M	TRENTO MATE	ESMALTADO MATE	SAL SOLUBLE	60 x 60	1.44	4	16
PP025	DORATTA	PULIDO MICROSELLADO	SAL SOLUBLE	60 x 60	1.44	4	15
PP025S	DORATTA SLIM	PULIDO MICROSELLADO	SAL SOLUBLE	60 x 60	1.44	4	17
PP030	FINESTRE	PULIDO MICROSELLADO	DOBLE CARGA	60 x 60	1.44	4	10
PP036	RAVELLO GRIS	ESMALTADO MATE	GRES	60 x 60	1.44	4	19
PP039	RAVELLO BEIGE	ESMALTADO MATE	GRES	60 x 60	1.44	4	19
PP057	BENEDETTO	PULIDO MICROSELLADO	SAL SOLUBLE	60 x 60	1.44	4	17
PP066	MACERATA	ESMALTADO MATE	GRES	60 x 60	1.44	4	21
PP068	BIANCO	ESMALTADO PULIDO	FULL POLISHED	60 x 60	1.44	4	43
PP080	FINESTRE	PULIDO MICROSELLADO	DOBLE CARGA	80 x 80	1.92	3	10
PP084	SORANO	PULIDO MICROSELLADO	DOBLE CARGA	60 x 60	1.44	4	7
PP086	BIELLA	PULIDO MICROSELLADO	DOBLE CARGA	80 x 80	1.92	3	11
PP089	ARAZZO CAFÉ	ESMALTADO MATE	GRES	60 x 60	1.44	4	23
PP097	BIELLA	PULIDO MICROSELLADO	DOBLE CARGA	60 x 60	1.44	4	13

PORCELÁNICOS

CÓDIGO	NOMBRE	ACABADO	TIPO	MEDIDA CM	M2 CAJA	PZA. POR CAJA	PÁGINA
PP098	ARAZZO BLANCO	ESMALTADO MATE	GRES	60 x 60	1.44	4	23
P129	BARREA	ESMALTADO MATE	GRES	60 X 60	1.44	4	21
PP132	GRECO	ESMALTADO PULIDO	GRES	60 x 60	1.44	4	25
PP138	MURANO	ESMALTADO PULIDO	FULL POLISHED	120 x 60	1.44	2	29
PP139	MURANO MATE	ESMALTADO MATE	FULL POLISHED	120 x 60	1.44	2	29
PP141	CARRARA BRUNO	ESMALTADO PULIDO	FULL POLISHED	60 x 60	1.44	4	41
PP142	COLOSSALE MATE	ESMALTADO MATE	FULL POLISHED	120 x 60	1.44	2	31
PP143	COLOSSALE	ESMALTADO PULIDO	FULL POLISHED	120 x 60	1.44	2	31
PP144	NOVARA	ESMALTADO PULIDO	FULL POLISHED	60 x 60	1.44	4	27
PP145	NOVARA MATE	ESMALTADO MATE	FULL POLISHED	60 x 60	1.44	4	27
PP146	CARRARA GRIGIO	ESMALTADO PULIDO	FULL POLISHED	60 x 60	1.44	4	41
CM07	DECORATTO VECHIO	ESMALATADO MATE		120 x 60	1.44	2	33
CM08	CEMENTI VECHIO	SMALTADO MATE		120 x 60	1.44	2	35
CM09	MOLISSE CHIARO	ESMALTADO MATE		60 x 60	1.44	4	37
CM10	MOLISSE OXFORD	ESMALTADO MATE		60 x 60	1.44	4	39
PW023	NATURA GRAFITO	ESMALTADO	WOOD TILE	120 x 20	1.20	5	45
PW025	NATURA CUARZO	ESMALTADO	WOOD TILE	120 x 20	1.20	5	47

AZULEJOS

CÓDIGO	NOMBRE	ACABADO	TIPO	MEDIDA CM	M2 CAJA	PZA. POR CAJA	PÁGINA
PA001	COSSATTO	ESMALATADO BRILLANTE	AZULEJO	60 x 30	1.44	8	51
PA002	TRIVENTO	ESMALTADO MATE	AZULEJO	60 x 30	1.44	8	51
PA003	POMEZIA	ESMALATADO MATE	AZULEJO	60 x 30	1.44	8	54
PA004	CATANIA	ESMALTADO MATE	AZULEJO	60 x 30	1.44	8	53
PA008	PISANO	ESMALATADO MATE	AZULEJO	60 x 30	1.44	8	54
PA009	DA VINCI	ESMALATADO MATE	AZULEJO	60 x 30	1.44	8	54
PA013	CANOVA NASH	ESMALATADO BRILLANTE	AZULEJO	60 x 30	1.44	8	55
PA014	CANOVA ROSS	ESMALATADO BRILLANTE	AZULEJO	60 x 30	1.44	8	55
PA015	CANOVA HAN	ESMALATADO BRILLANTE	AZULEJO	60 x 30	1.44	8	55
PA122	CALCATA	ESMALATADO BRILLANTE	AZULEJO	60 x 30	1.44	8	57
PA124	PALIANO	ESMALATADO MATE	AZULEJO	60 x 30	1.44	8	59
PA125	ARDEA	ESMALATADO BRILLANTE	AZULEJO	60 x 30	1.44	8	61
PA126	DONATO	ESMALATADO BRILLANTE	AZULEJO	60 x 30	1.44	8	63

MALLAS DECORATIVAS

CÓDIGO	NOMBRE	ACABADO	TIPO	MEDIDA CM	M2 CAJA	PZA. POR CAJA	PÁGINA
M002	NEGRA	CRISTAL	MALLA DECORATIVA	30 x 30	1.98	22	66
M003	CAFÉ	CRISTAL	MALLA DECORATIVA	30 x 30	1.98	22	66
M004	ROJO	CRISTAL	MALLA DECORATIVA	30 x 30	1.98	22	66
M005	PICCOLO GRIS	CRISTAL PIEDRA	MALLA DECORATIVA	30 x 30	0.99	11	67
M006	PICCOLO CAFÉ	CRISTAL PIEDRA	MALLA DECORATIVA	30 x 30	0.99	11	69
M008	METÁLICA CUADROS	METÁLICO	MALLA DECORATIVA	30 x 30	0.99	11	72
M010	AZUL	CRISTAL	MALLA DECORATIVA	30 x 30	1.98	22	67
M013	PICCOLO BLANCO	CRISTAL METÁLICO	MALLA DECORATIVA	30 x 30	0.99	11	71
M014	PICCOLO AMBAR	CRISTAL	MALLA DECORATIVA	30 x 30	0.99	11	67
M016	PICCOLO OLIVO	CRISTAL	MALLA DECORATIVA	30 x 30	0.99	11	71
M017	METÁLICA TRIMBATA	METÁLICO	MALLA DECORATIVA	30 x 30	0.99	11	73
M020	BARRAS GRIS	CRISTAL PIEDRA	MALLA DECORATIVA	30 x 30	0.99	11	74
M021	BARRAS MOKA	CRISTAL PIEDRA	MALLA DECORATIVA	30 x 30	0.99	11	74
M023	METÁLICA BRONCE	PIEDRA METÁLICO	MALLA DECORATIVA	30 x 30	0.99	11	72
M024	METÁLICA TREBBIA	CRISTAL METÁLICO	MALLA DECORATIVA	30 x 30	0.99	11	73
M025	BARRAS CAPPUCCINO	CRISTAL	MALLA DECORATIVA	30 x 30	0.99	11	74
M026	BARI MARFIL	PIEDRA CRISTAL	MALLA DECORATIVA	30 x 30	0.99	11	73
M027	CIRCOLO GRIS	CRISTAL	MALLA DECORATIVA	28 x 28	0.88	11	75

MALLAS DECORATIVAS

CÓDIGO	NOMBRE	ACABADO	TIPO	MEDIDA CM	M2 CAJA	PZA. POR CAJA	PÁGINA
M028	CADELI GRIS	PIEDRA	MALLA DECORATIVA	31.5 x 30.5	0.90	10	77
M029	CADELI BLANCO	PIEDRA	MALLA DECORATIVA	29.5 x 28.5	0.88	11	77
M030	ARICCIA GRIS	PIEDRA	MALLA DECORATIVA	29.7 x 29.7	0.80	10	73
M031	FORZA GRIS	PIEDRA	MALLA DECORATIVA	30.5 x 30.5	0.99	11	79
M032	FORZA BEIGE	PIEDRA	MALLA DECORATIVA	30.5 x 30.5	0.99	11	79
M033	ROMA	METÁLICA	MALLA DECORATIVA	30.3 x 30.3	0.99	11	75
M034	TURÍN	CRISTAL	MALLA DECORATIVA	34 x 29.2	1.09	11	81
M035	RAVENNA	CRISTAL	MALLA DECORATIVA	24.8 x 26	0.71	11	81
M036	ARONA	CRISTAL	MALLA DECORATIVA	30 x 30.5	0.99	11	75
M037	ASSAGO	PIEDRA	MALLA DECORATIVA	27.5 x 28.7	0.79	10	83
M038	AMANTEA	PIEDRA	MALLA DECORATIVA	32.2 x 28.2	0.91	10	83
M039	VARAZZE	PIEDRA	MALLA DECORATIVA	26.1 x 28.7	0.75	10	85
M040	FAENZA	PIEDRA	MALLA DECORATIVA	28.7 x 28.7	0.82	10	85

LAVABOS

CÓDIGO	NOMBRE	CARACTERÍSTICAS	MATERIAL	COLOR	MEDIDA CM	PÁGINA
PL001	IMERA	REDONDO	CERÁMICA	BLANCO	ø 47.5 x 15	89
PL001M	IMERA	REDONDO	CERÁMICA	MARFIL	ø 47.5 x 15	90
PL002	TIBER	CUADRADO	CERÁMICA	BLANCO	47 x 47 x 15	90
PL003	FORTORE	RECTANGULAR	CERÁMICA	BLANCO	57.4 x 46 x 13.5	90
PL004	SALLINELO	RECTANGULAR	CERÁMICA	BLANCO	65 x 39 x 14	91
PL005	TENNA	REDONDO	CERÁMICA	BLANCO	ø 40 x 15.5	91
PL007	FLORENCIA	RECTANGULAR	CERÁMICA	BLANCO	48 x 37 x 13	91
PL008	VENECIA	TRIANGULAR	CERÁMICA	BLANCO	67 x 46 x 12	93
PL009	FIORA	RECTANGULAR	CERÁMICA	BLANCO	38 x 39 x 13	95
PL010	ENZA	RECTANGULAR	CERÁMICA	BLANCO	34 x 29 x 12	97
PL011	TARO	TRIANGULAR	CERÁMICA	BLANCO	41 x 50.5 x 12	99

ONE PIECE

CÓDIGO	NOMBRE	CARACTERÍSTICAS	MATERIAL	COLOR	MEDIDA CM	LITROS	PÁGINA
PBK28	MAZARA	DUAL FLUSH	CERÁMICA	BLANCO	66 x 39 x 62	3 a 6	103
PBK48	GENOVA	DUAL FLUSH	CERÁMICA	BLANCO	70 x 37 x 70	3 a 6	103
PBK68	COSENZA	DUAL FLUSH	CERÁMICA	BLANCO	72 x 34 x 70	3 a 6	103
PBK68M	COSENZA	DUAL FLUSH	CERÁMICA	MARFIL	72 x 34 x 70	3 a 6	105
PBK88	BELLAGIO	DUAL FLUSH	CERÁMICA	BLANCO	66 x 35 x 70	3 a 6	105
PBK100	FERRARA	DUAL FLUSH	CERÁMICA	BLANCO	70.5 x 36 x 76	3 a 6	105

DURENTTO

CÓDIGO	NOMBRE	COLOR	PRESENTACIÓN	PÀGINA
DU001	PISO SOBRE PISO	BLANCO	10 KG.	114
DU002	PISO SOBRE PISO	GRIS	10 KG.	114
DU003	PORCELÁNICO	BLANCO	20 KG.	115
DU004	PORCELÁNICO	GRIS	20 KG.	115
DU005	CERÁMICO	BLANCO	20 KG.	114
DU006	CERÁMICO	GRIS	20 KG.	114
DU007	ÚNICO	BLANCO	20 KG.	115
DU008	ÚNICO	GRIS	20 KG.	115
DU101	BOQUILLA CON ARENA	BLANCO	10 KG.	116
DU102	BOQUILLA CON ARENA	CREMA	10 KG.	116
DU103	BOQUILLA CON ARENA	ALMENDRA	10 KG.	116
DU104	BOQUILLA CON ARENA	BEIGE	10 KG.	116
DU105	BOQUILLA CON ARENA	PLATA	10 KG.	116
DU106	BOQUILLA CON ARENA	OCÉANO	10 KG.	116
DU107	BOQUILLA CON ARENA	HUMO	10 KG	116
DU108	BOQUILLA CON ARENA	ACERO	10 KG.	116
DU109	BOQUILLA CON ARENA	ARCILLA	10 KG.	116
DU110	BOQUILLA CON ARENA	ESMERALDA	10 KG.	116

DURENTTO

CÓDIGO	NOMBRE	COLOR	PRESENTACIÓN	PÀGINA
DU111	BOQUILLA CON ARENA	MANDARINA	10 KG.	117
DU112	BOQUILLA CON ARENA	ROJO	10 KG.	117
DU113	BOQUILLA CON ARENA	TERRACOTA	10 KG.	117
DU114	BOQUILLA CON ARENA	CHOCOLATE	10 KG.	117
DU115	BOQUILLA CON ARENA	NEGRO	10 KG.	117
DU201	BOQUILLA SIN ARENA	BLANCO	5 KG.	117
DU202	BOQUILLA SIN ARENA	BEIGE	5 KG.	117
DU203	BOQUILLA SIN ARENA	ALMENDRA	5 KG.	117
DU204	BOQUILLA SIN ARENA	CHOCOLATE	5 KG.	117
DU205	BOQUILLA SIN ARENA	TERRACOTA	5 KG.	117
DU206	BOQUILLA SIN ARENA	ESMERALDA	5 KG.	117
DU207	BOQUILLA SIN ARENA	PLATA	5 KG.	117
DU208	BOQUILLA SIN ARENA	AZUL	5 KG.	117
DU301	ESTUCO	BLANCO	40 KG.	117
DU302	ESTUCO	MARFIL	40 KG.	117
DU303	ESTUCO	ADOBE	40 KG.	117
DU304	ESTUCO	PLATA	40 KG.	117
DU305	ESTUCO	TRIGO	40 KG.	117
DU306	ESTUCO	CREMA	40 KG.	117
DU307	ESTUCO	AVENA	40 KG.	117

LAVABOS

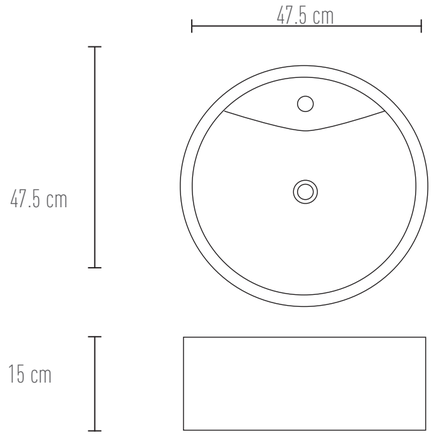

IMERA

PL001 ∅47.5 x 15 cm - ∅18,7¨ x 6¨
BLANCO
Cerámico redondo

PL001M ∅ 47.5 x 15 cm -∅ 18,7¨ x 6¨
MARFIL
Cerámico redondo

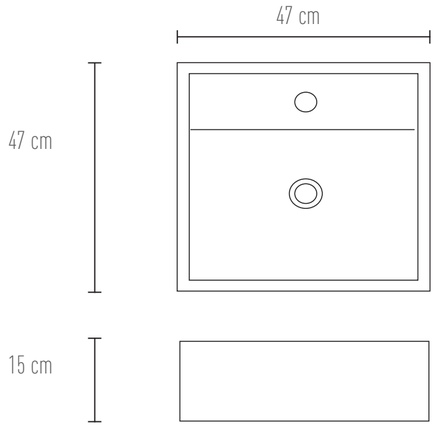

TIBER

PL002 47 x 47 x 15 cm - 18,5¨ x 18.5¨ x 5.9¨
BLANCO
Cerámico cuadrado

LAVABOS

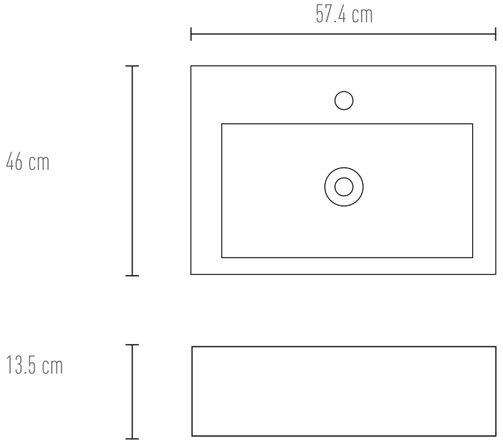

FORTORE

PL003 57.4 x 46 x 13.5 cm - 18.1¨ x 22.6¨ x 5.3¨
BLANCO
Cerámico rectangular

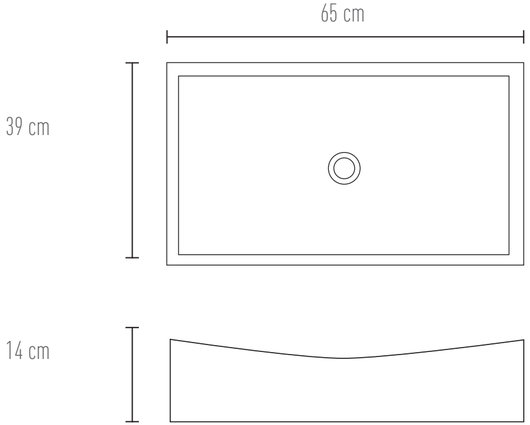

SALLINELO

PL004 65 x 39 x 14 cm - 25.5¨ x 15.3¨ x 5.5¨
BLANCO
Cerámico rectangular

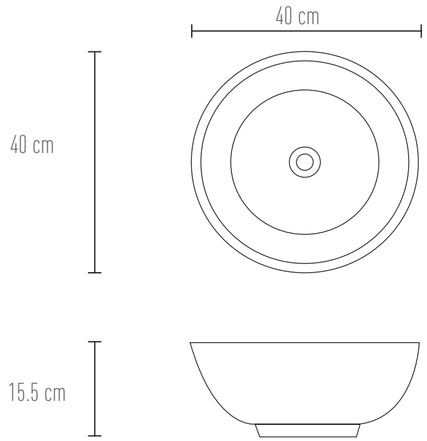

TENNA

PL005 ∅40 x 15.5 cm - ∅15,7" x 6.1"
BLANCO
Cerámico redondo

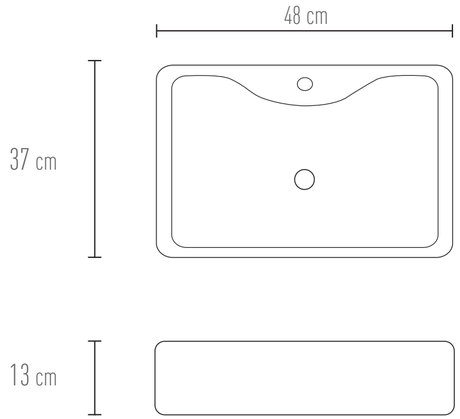

FLORENCIA

PL007 48 x 37 x 13 cm - 18.8" x 14.5" x 5.1"
BLANCO
Cerámico rectangular

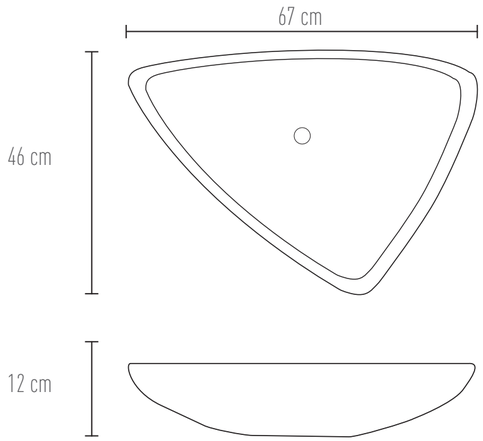

VENECIA

PL008 67 x 46 x 12 cm - 26.3" x 18.1" x 4.7"
BLANCO
Cerámico triangular

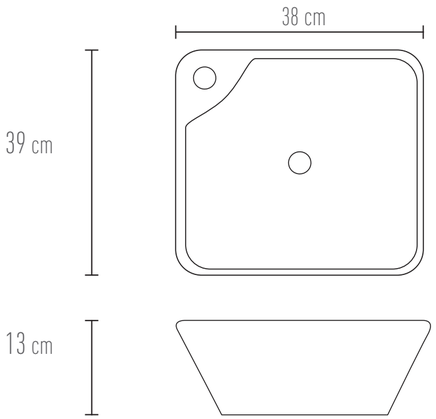

FIORA

PL009 38 x 39 x 13 cm - 14" x 15.3" x 5.1"
BLANCO
Cerámico rectangular

LAVABOS

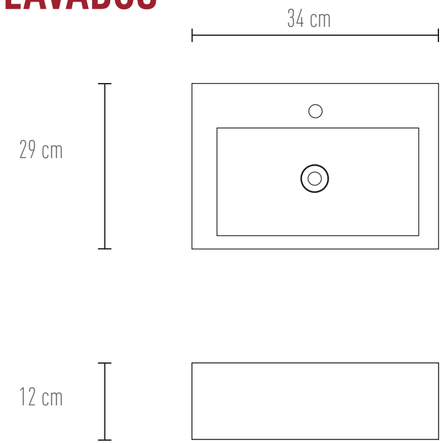

ENZA

PL010 34 x 29 x 12 cm - 13.3" x 11.4" x 4.7"
BLANCO
Cerámico rectangular

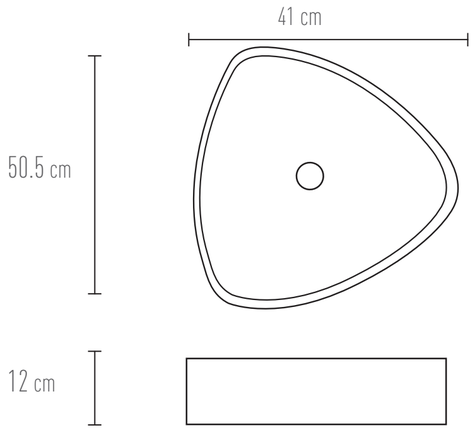

TARO

PL011 41 x 50.5 x 12 cm - 16.1" x 19.8" x 4.7"
BLANCO
Cerámico triangular

ONE PIECE

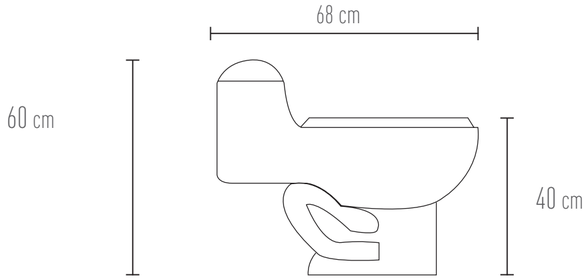

MAZARA

Grado ecológico

PBK28 68 x 39 x 60 cm - 26.8" x 15.3" x 23.6"
BLANCO
DUAL FLUSH menor a 5 litros
WC cerámico

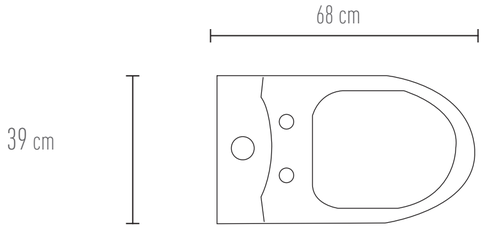

ONE PIECE

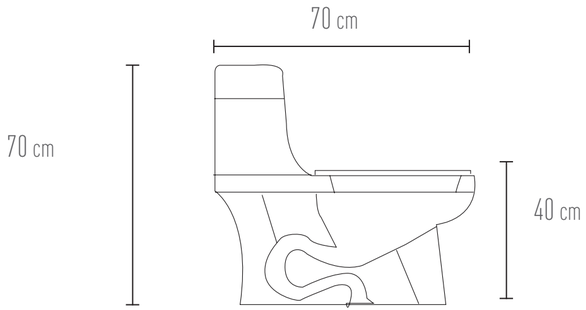

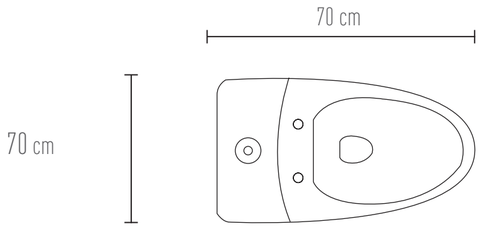

GENOVA

Grado ecológico

PBK48 70 x 37 x 70 cm - 27.5" x 14.5" x 27.5"
BLANCO
DUAL FLUSH menor a 5 litros
WC cerámico

ONE PIECE

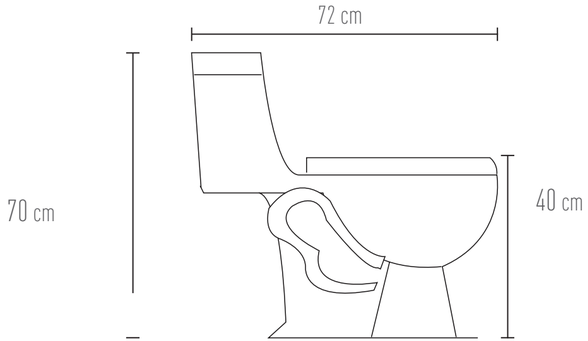

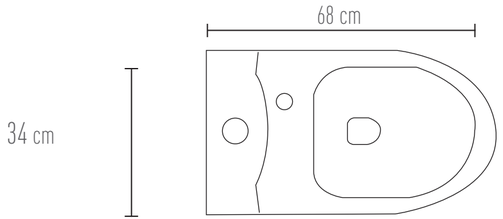

CONSENZA

Grado ecológico

PBK68 72 x 34 X 70 cm - 28.3" x 13.3" x 27.5"
BLANCO
DUAL FLUSH menor a 5 litros
WC cerámico

PBK68M 72 x 34 X 70 cm - 28.3" x 13.3" x 27.5"
MARFIL
DUAL FLUSH menor a 5 litros
WC cerámico

ONE PIECE

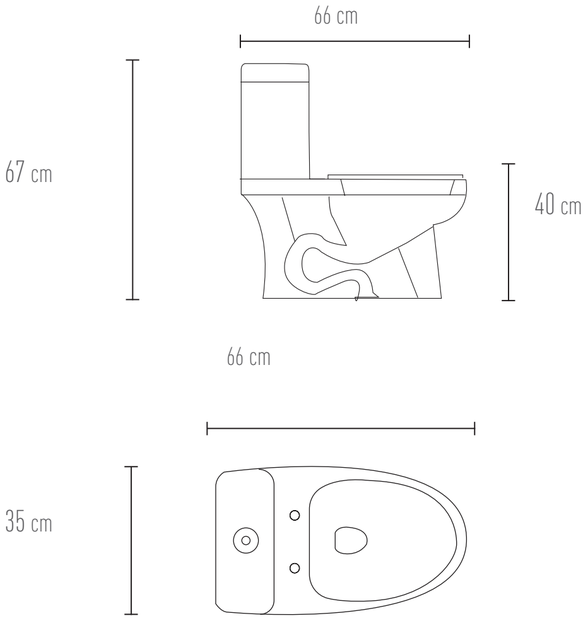

BELLAGIO

Grado ecológico

PBK88 66 x 35 X 67 cm - 25.9¨ x 13.7¨ x 26.3¨
BLANCO
DUAL FLUSH menor a 5 litros
WC cerámico

ONE PIECE

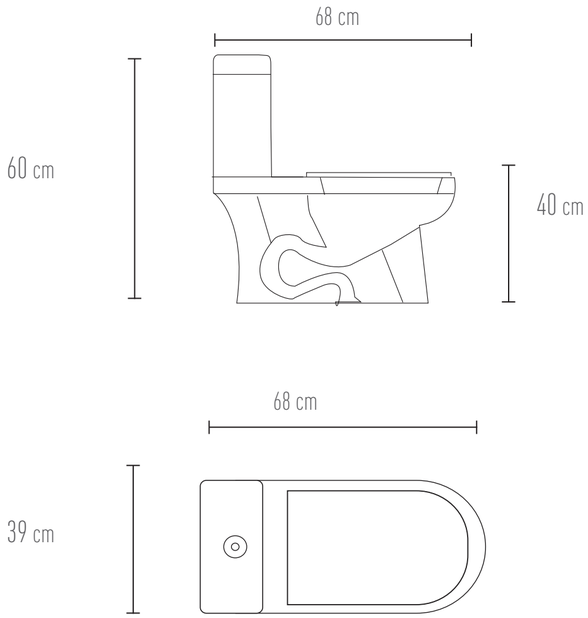

FERRARA

Grado ecológico

PBK100 70.5 x 36 X 76 cm - 27.8¨ x 14.2¨ x 29.9¨
BLANCO
DUAL FLUSH menor a 5 litros
WC cerámico

GLOSARIO

• TONO O LOTE	Son las variaciones de tono y color que se presentan en cada producción, esto es inevitable en todos los productos de arcilla cocidos a altas temperaturas.
• MICROSELLADO	Tratamiento que se aplica en la superficie para dar brillo y sellar poros evitando así que el producto se manche (sal soluble, todo cuerpo, doble carga).
• SLIM	Productos con grosor menor al estándar.
• HD	Impresión en alta definición.
• RANDOM	Indica el número de caras (impresión) que tiene cada producto.
• PORCELÁNICCO	Producto extremadamente compacto de alta calidad que se prensa a alta presión, El resultado es una loseta con cuerpo denso de mínima absorción de agua (menor o igual al 0.5%) y con baja porosidad.
• DOBLE CARGA	Compuesto de dos capas; capa inferior aproximadamente del 70% de grosor conformada por Porcelánico estándar y capa superior aproximadamente del 30% conformada por un material Porcelánico de mayor resistencia.
• ESMALTADO	Acabado mate, satinado con o sin textura superficial con alto nivel de realismo y resistencia superficial.
• GRES	Porcelánico extremadamente compacto que se prensa a alta presión se cose a altas temperaturas por períodos largos de tiempo. El resultado es una loseta con una absorción de agua mayor a 0.5%.
• AZULEJO	Loseta de poco espesor diseñada especialmente para revestimientos en muros. Pueden ser esmaltado brillante y mate.
• DUAL FLUSH	Sistema de doble descarga (descarga media y descarga completa).
• PULIDO	Abrillantado por medio de un proceso mecánico.
• MATE	Acabado natural, sin brillo.
• PIEDRA NATURAL	Acabado de origen natural.
• SAL SOLUBLE	Porcelánico monocolor a los que se añade sales minerales para generar vetas similares a las piedras. Su superficie tiene altos niveles de brillo.
• USO RESIDENCIAL	Uso para casas habitación.
• USO COMERCIAL	Uso para oficinas, consultorios, comercios. etc.

SIMBOLOGÍA

	tráfico intenso		muro	4 RANDOM	random	Grado ecológico	grado ecológico
	tráfico semi-intenso	g	gres	6 RANDOM	random		
	tráfico ligero	S	slim	8 RANDOM	random	HD	digital inkjet

*LOS TONOS PUEDEN VARIAR DE LA FOTOGRAFÍA AL PRODUCTO REAL
**CONSULTAR EXISTENCIAS EN EL CALL CENTER DE TENDENZZA (33) 3897 0014 OPCIÓN 1

Tendenzza
ITALIA
PISOS Y RECUBRIMIENTOS

Durentto®
Adhesivos

SHOWROOM
Av. Mariano Otero 407
Col. Americana
C.P. 44910
Guadalajara
T. (33)36478208

Camino a San Ángel 1100 A
Col. Tesistán
C.P. 45200
Zapopan
T. (33) 3897 0014

EDO. DE MÉXICO
Av. Benito Juárez #1
Col. Urbana Ixhuatepec
C.P. 55349
Ecatepec de Morelos
T. (55) 5115 6417
T. (55) 5700 3062

NUEVO LEÓN
Av. Bernardo Reyes 4250 Nte.
Col. Niño Artillero
C.P. 64280
Monterrey
T. (81) 8331 2677
T. (81) 8331 2953

ITALIA
Via Castracani #2
C.P. 550420
Forte dei Marmi LU
Italia

Tendenza

ITALIA

PISOS Y RECUBRIMIENTOS